Il 60% dell'inquinamento
che respiriamo è nell'aria di casa nostra.

Il 100% della soluzione
è cambiare aria.

Aircare AF+/AFL

Ventilazione meccanica controllata decentralizzata
Elevati livelli di filtrazione dell'aria - Ricambio d'aria - 5 velocità

THESAN
The green thinking

Designed and produced in Italy

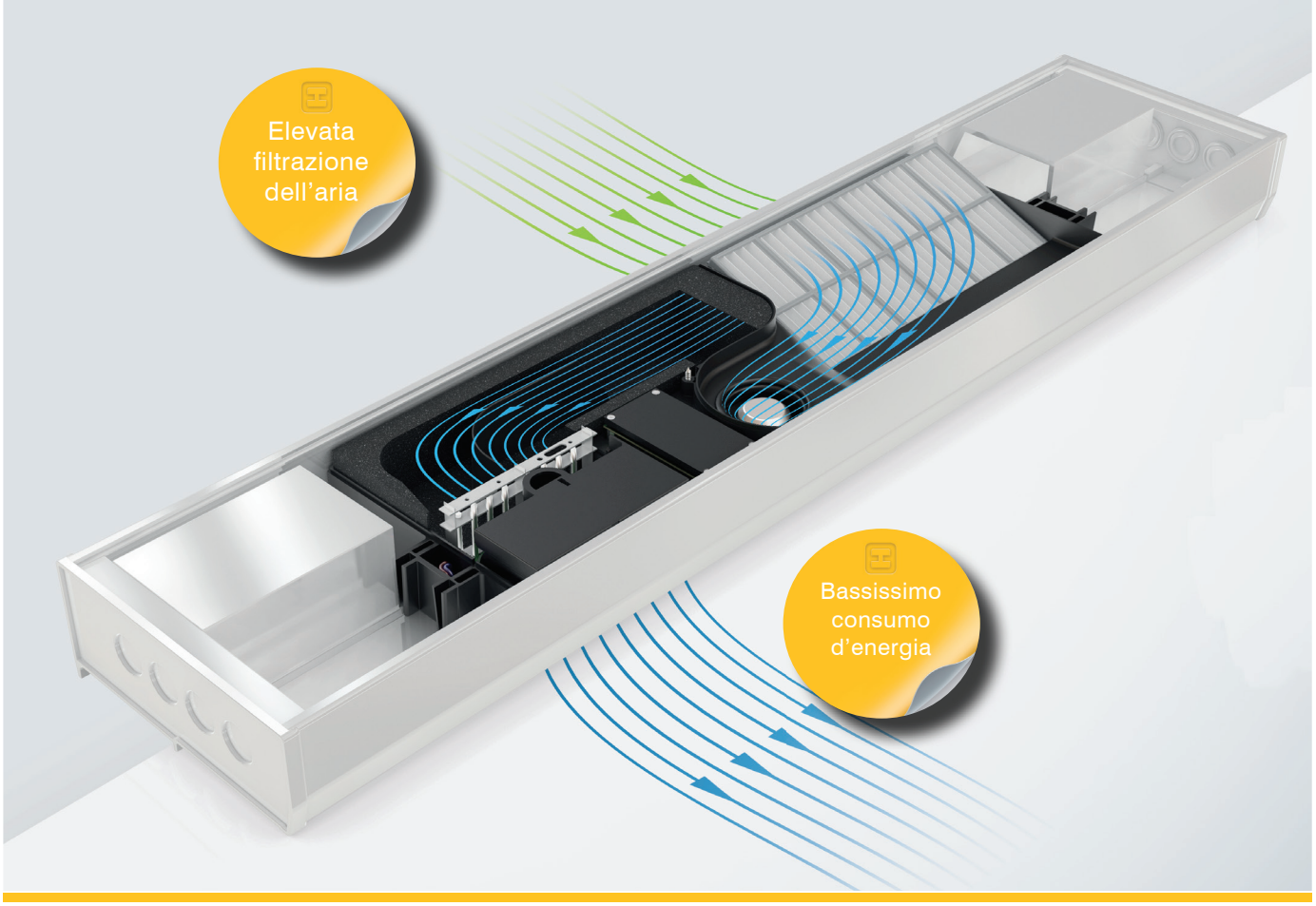

Perchè Aircare AF+?

Aircare AF+ serve ad assicurare un corretto e garantito ricambio d'aria negli edifici residenziali, uffici, alberghi, scuole, sia di nuova costruzione che in ristrutturazione.

Il corretto ricambio d'aria, senza necessità del recupero di calore, come in tutti i climi con freddo moderato (zone climatiche A-B-C).
Questo sistema assicura un controllo della umidità relativa nella casa, eliminando il rischio di condensa, muffe e funghi, con un bassissimo consumo di energia e con una adeguata qualità dell'aria.

pininfarina

Aircare AF+ è caratterizzato da un design molto pulito dovuto allo stile inconfondibile di Pininfarina; ecco perchè si integra facilmente in ogni soluzione architettonica.

Aircare AF+ è disponibile anche nella versione **AFL**: garantisce tutte le prestazioni di AF+ contenute nella struttura di Aircare ES, per installazione su profili fino a 170 mm di spessore.

Certificato presso i laboratori TÜV SÜD e conforme alla norma armonizzata europea EN 60335.

Dati tecnici

AF+

(*) Velocità	(*) Portata m³/h]	(*) Potenza sonora Lw_A [dBA]	(**) Pressione sonora L_{pA} (a 3m in campo libero) [dBA]	Assorbimento alla spina [W]
1	15	35	17	2,8
2	23	42	25	4,4
3	29	46	28	6,2
4	35	47	30	8,9
5	41	52	34	12,6

Collegamento alla rete	110-230V / 50-60Hz
Classe di sicurezza	II
Grado di protezione	IPX4
Temperatura d'esercizio consentita	Min. -20°
Trasmittanza	U = 0,30 W/m3K
Abbattimento acustico	Dn, e, w = 51 dB con portella aperta Dn, e, w = 53 dB con portella chiusa

AFL

(*) Velocità	(*) Portata m³/h]	(*) Potenza sonora Lw_A [dBA]	(**) Pressione sonora L_{pA} (a 3m in campo libero) [dBA]	(**) Pressione sonora L_{pA} (ambiente normalizzato) [dBA]	Assorbimento alla spina [W]
1	12	28,6	10,6	21,6	1,9
2	18	31,4	13,4	24,4	2,2
3	28	36	18	29	5,7
4	33	38,3	20,3	31,3	7,4
5	41	41,9	23,9	34,9	10

Collegamento alla rete	110-230V / 50-60Hz
Classe di sicurezza	II
Grado di protezione	IPX4
Temperatura d'esercizio consentita	Min. -20°
Trasmittanza	U = 0,30 W/m3K
Abbattimento acustico	Dn, e, w = 51 dB con portella aperta Dn, e, w = 53 dB con portella chiusa

Dimensioni standard (per profili fino a 80 mm di spessore)

AF+

Lunghezza	Min 1000 mm - Max 5000 mm
Larghezza	218 mm
Altezza	78 mm
Peso	4,8 Kg (L 1000) - 6,6 Kg (L 1500 - 8,4 Kg (L 2000)

AFL

Lunghezza	Min 1000 mm - Max 3000 mm
Larghezza	270 mm
Altezza	95 mm
Peso	6 Kg (L 1000)

(*) Misure effettuate in conformità con la norma EN 13141-8
(**) Valori indicati per consentire raffronti con le dichiarazioni della concorrenza

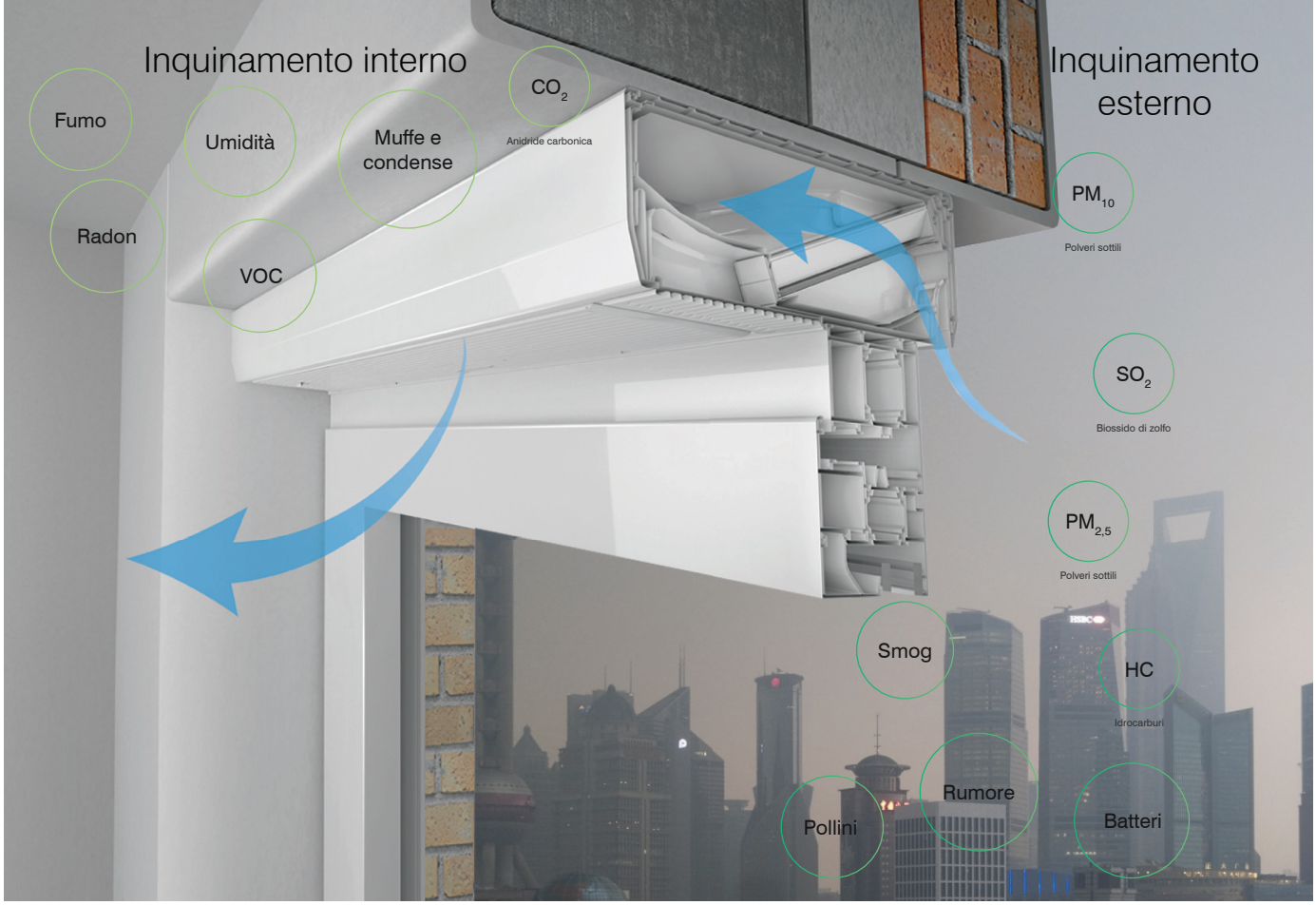

Aircare AF+ filtra. Ma non solo:

> Aircare AF+ è dotato di un **doppio filtro per eliminare il 98% delle polveri sottili** di 2.5 µm e la totalità del PM 10 µm, unitamente a pollini, acari, spore e anche batteri superiori a 0,4 µm.

> Contribuisce all'**eliminazione della CO_2** in eccesso nell'ambiente, così come la Umidità Relativa, la diluizione dei VOC, la eliminazione del rischio Radon.

> Assicura un ancor più facile **smaltimento dell'umidità** in edifici in climi umidi e freddi.

Aircare AF+ **si integra perfettamente** con tutti i sistemi di riscaldamento e condizionamento presenti nella casa o progettati per un nuovo edificio.

Leggero e compatto, **s'installa con facilità e velocemente** in posizione orizzontale sopra il telaio di qualsiasi serramento, con minime e rapidissime lavorazioni.
E' dotato di **apertura motorizzata della griglia e di un riscaldatore di 180W** per preriscaldare l'aria esterna in ingresso ed eliminare più velocemente l'umidità esterna.

Grazie alle basse portate e velocità dell'aria il **ricambio è assicurato** senza che l'utente lo percepisca sia in termini acustici che termici. Aircare AF+ è **facilissimo da controllare, utilizzare e manutenere.**

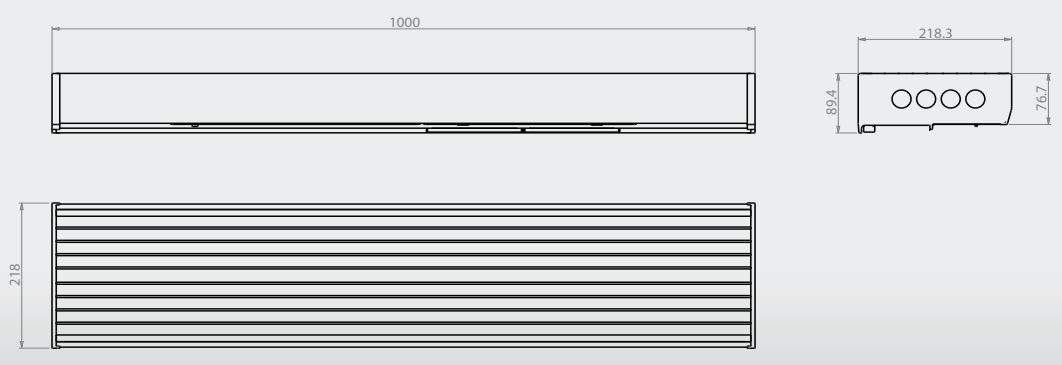

AF+

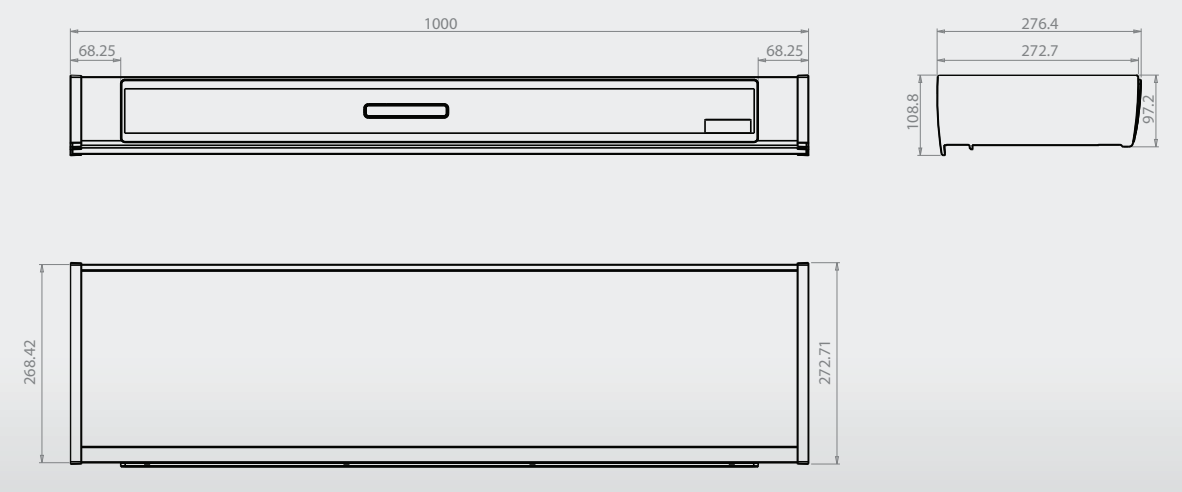

AFL

T : 00MK - LFXXX - IT00 20141118

THESAN
The green thinking

THESAN S.p.A.
Via Torino 25 - 10050 CHIUSA SAN MICHELE (TO)
Tel.: 011 198 70 791
E-mail: info@thesan.com
www.thesanaircare.com - www.thesan.com